MODEL No.S624-659

取扱説明書

HN160606-165 家庭用

DOUBLE FACE CLOCK 170D

この度は当社製品をお買い上げいただきまして誠にありがとうございます。本製品を正しくご使用していただく為、ご使用前には必ずこの取扱説明書をよくお読み下さい。

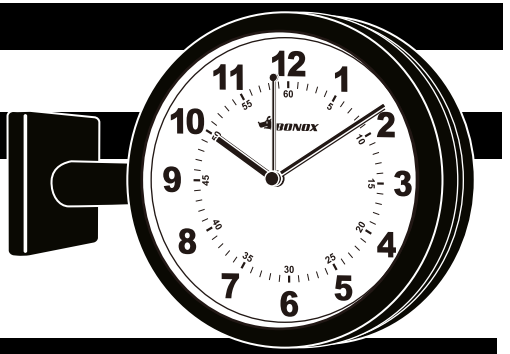

使用上の注意

●時間設定の際、ダイヤルは必ずa方向に回して下さい。（図２）

●本製品の設置箇所は本体重量の約３倍の約4.5kg以上の負荷に耐えられる箇所をお選び下さい。
●指定外の乾電池は使用しないで下さい。
●壁取り付けネジが緩んでいますと落下等の恐れがあり、ケガや、破損等の原因となります。定期的にネジに緩みがないか確認して下さい。
●高所に設置した場合、電池交換の際は十分注意して行って下さい。
●本製品は屋内用です。屋外でのご使用は避けて下さい。

使用・取付方法

1．本体と文字盤はマグネット式になっております。時刻セット及び電池交換の際は静かに文字盤を本体から引き離してください。（図１）
　勢いよく引き離しますと、反対側の文字盤が衝撃で落下する可能性がございます。
2．文字盤裏側のバッテリーボックスに単３乾電池を＋－方向を間違えないようセットし現行の時間に合わせて下さい。（図２）
　もう一方の文字盤も同様にセットして下さい。
3．本体を壁へ取り付ける為、取り付けプレート（付属品）を壁取り付けネジで約4.5kg以上の負荷に耐えられる所に取り付けて下さい。
　取り付けプレートの突起が、本体の穴部分にはまるように本体を取り付けてください。　（図３）
4．文字盤を元に戻して下さい。文字盤カバーの保護フィルム（OPP）をはがしてご利用下さい。

※使用電池は「マンガン電池」をお勧め致します。

（図１）

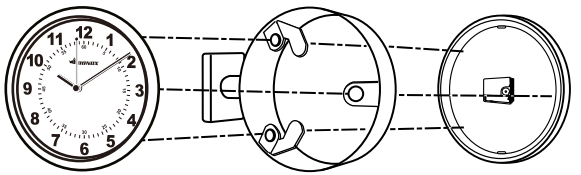

（図２）文字盤裏側

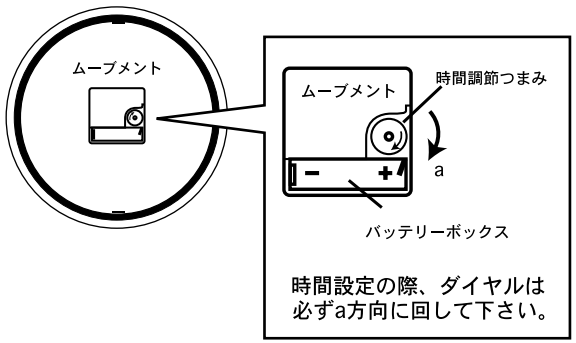

（図３）取り付けプレート

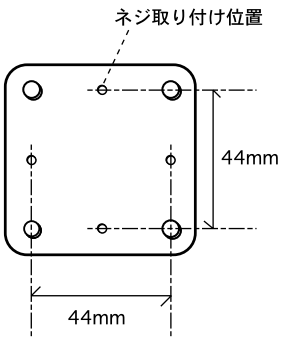

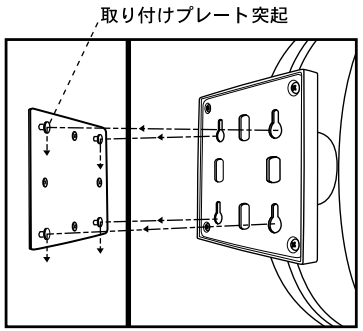

本体の穴に突起をはめ、下へ引き下げて
固定します。

本製品は、本体重量以上の負荷が掛かります。本体を設置する際、設置場所にご注意下さい。取り付け箇所がコンクリートの場合、付属のカールプラグ（付属品）をご使用下さい。（図４）

**カールプラグの取り付け方法について
壁面に６ミリのドリルで穴を開け、その穴にカールプラグをハンマーで打ち付けます。
打ち込んだカールプラグに壁取り付けネジをねじ込みます。
（カールプラグが膨らみ強く固定されます。）

（図４）

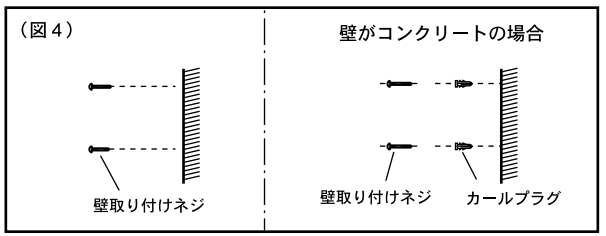

仕様	材質
サイズ：285×200×D.90mm	カバー：ポリスチレン
使用乾電池：単３乾電池×２本	ボディ：スチール
本体重量：約1.5kg	

※Warranty is valid only in Japan.
MADE IN CHINA

輸入販売元

株式会社ダルトン

東京営業所　〒153-0053　東京都目黒区五本木2-6-13　TEL.03-3760-0755
大阪営業所　〒540-0037　大阪市中央区内平野町1-2-4　TEL.06-6910-5730
静 岡 本 社　〒420-0813　静岡県静岡市葵区長沼985-3　TEL.054-267-6565